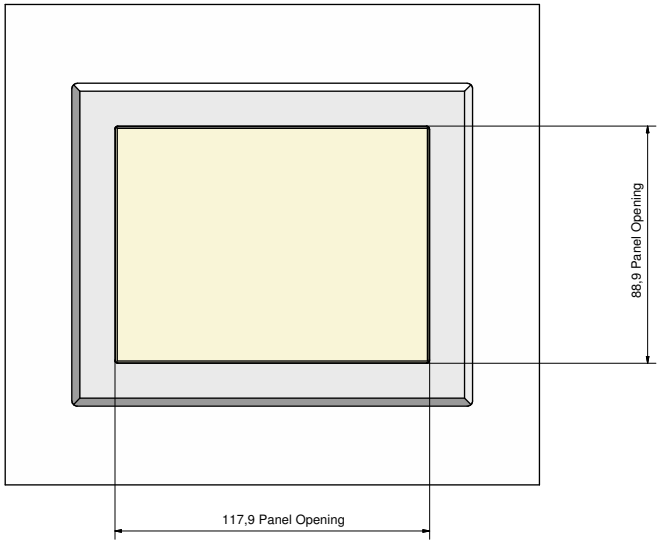

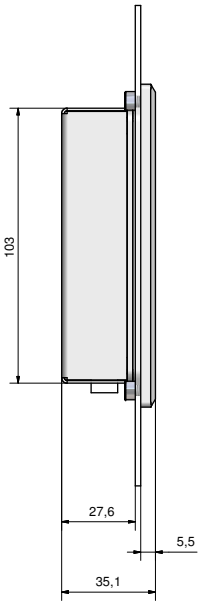

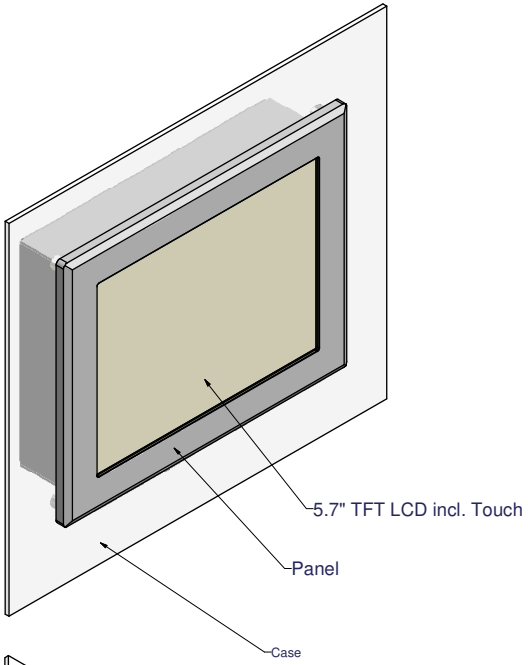

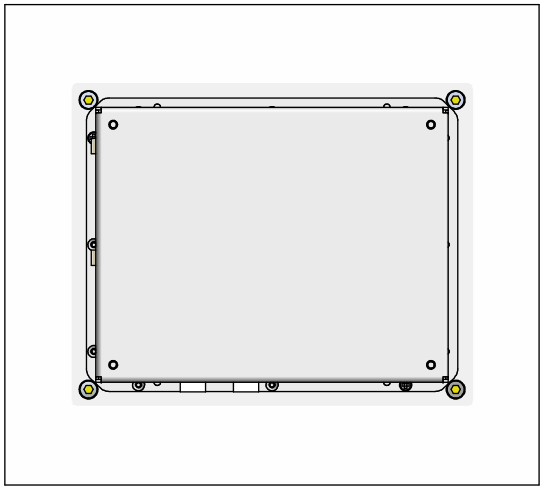

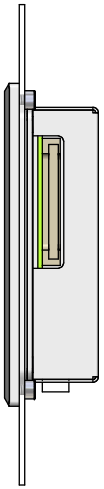

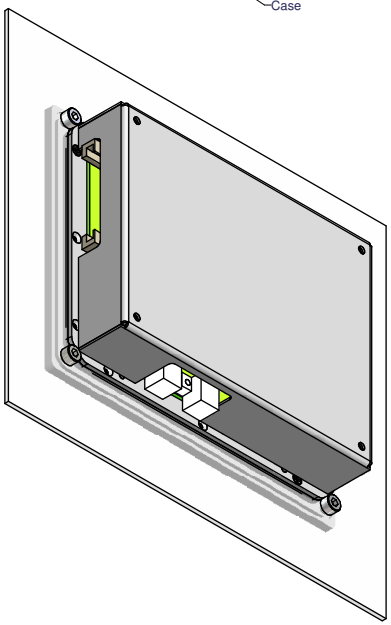

				Datum	Name	
			Gezeichnet	29.06.2007	DA	FOX57 EINBAU
			Kontrolliert			
			Norm			
						S-TEC electronics AG 1 A1
Status	Änderungen	Datum	Name			